额定	
精度	
灵敏	
线性	
滞后	
蠕变	
零点	
灵敏	
输入	
输出	
绝缘	
额定	
工作	
安全	
破坏	
额定	
密封	
材料	
电缆	

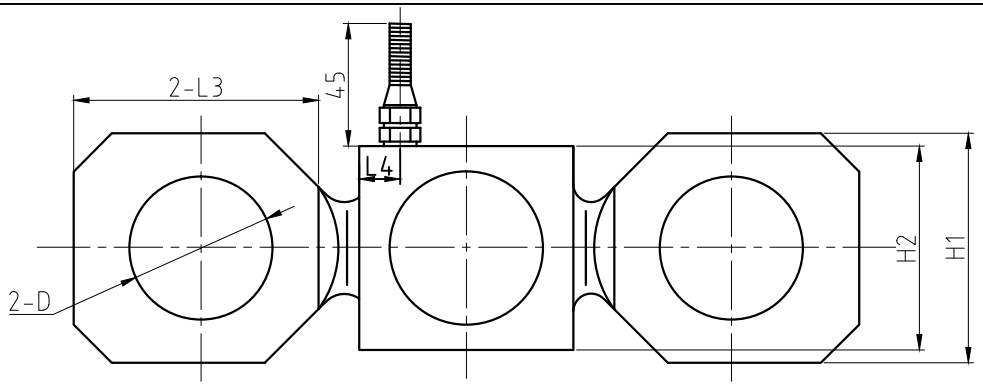

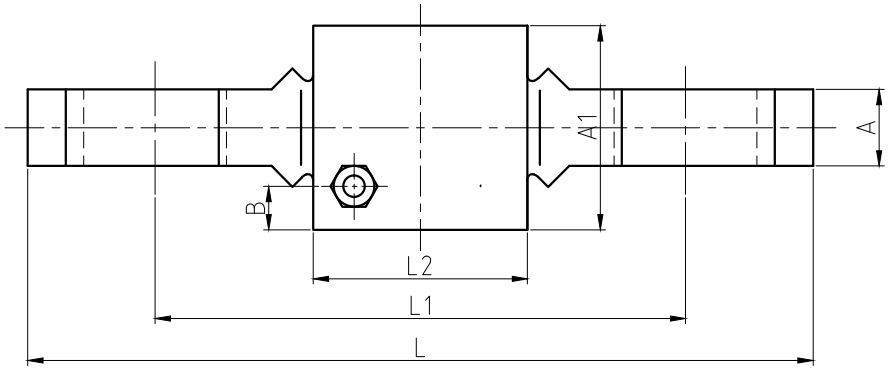

						50					

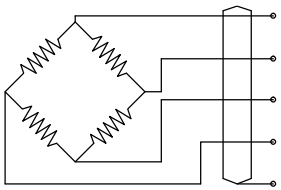

+	Exc+(Red)
+	Sig+(Green)
-	Exc-(Black)
-	Sig-(White)
	Shield

									宁波柯力传感科技股份有限公司
标记	处数	分区	更改文件号	签名	年月日				
设计			标准化			图样标记	重量	比例	
校对			会签			A			
审核			审定						
工艺			批准			共 张	第 张		