额定扭矩	100,200,300,500,800N·m
零点温度漂移	ZERO
额定温度漂移	TC SPAN
输入电阻	resistance
输出电阻	resistance
绝缘电阻	ion resistan
补偿温度	al Temp Range
工作温度	ervice Tem
极限扭矩	ad limit
零点输出	ng load
额定输出	ominal o
输入电流	
输出电流	
绝缘电压	
额定工作电压	
安全过载	load
破坏扭矩	
额定输出	ita
精度等级	acy class
标定	y
电气	nearity
电气	esis error
蠕变	Creep(30

	2.0±0.1mV/V
	±1%F.S
	±0.1%F.S
	±0.05%F.S
	±0.1%F.S/10℃
	±0.1%F.S/10℃
	350±20Ω
	352±3Ω
	>5000 MΩ
	0~40℃
	-30~+70℃
	±50%F.S
	±0.0%F.S
	10~12 V DC
弹性体	钢 Alloy Steel
	gth=5m
	meter:Φ5

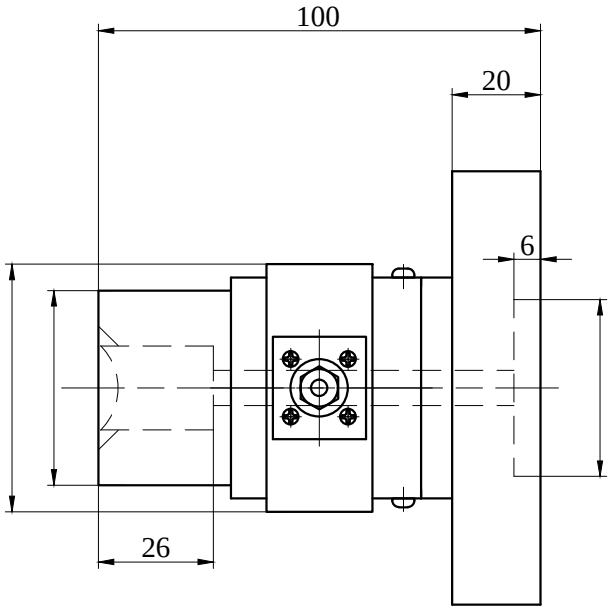

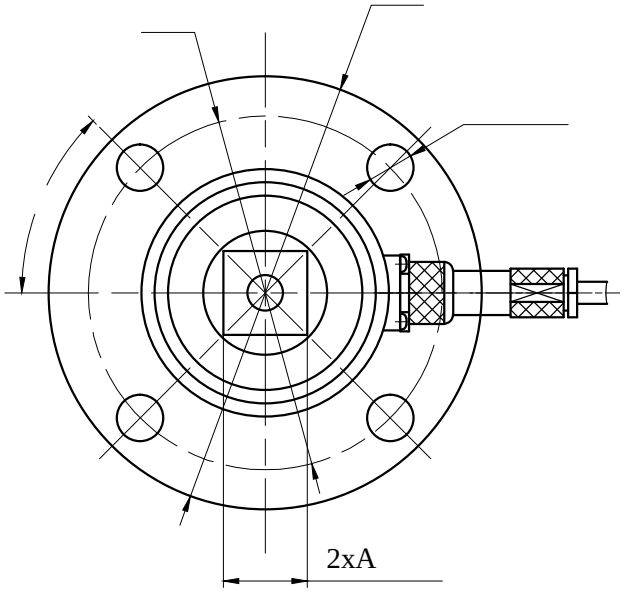

	50	100	200	300	500	800
A	6.35					
	1					

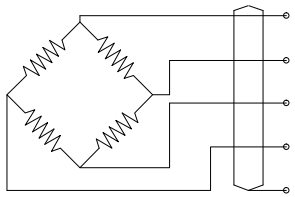

+	Exc+(Red)
+	Sig+(Green)
-	Exc-(Black)
-	Sig-(White)
	Shield

标记	处数	分区	更改文件号	签名	年月日
设计			标准化		
校对			会签		
审核			审定		
工艺			批准		

图样标记	重量	比例
A		
共 张	第 张	

宁波柯力传感科技股份有限公司

NJ-K50~800N¥m

سي

KL/JT-NJ-K50~800N·m.0A