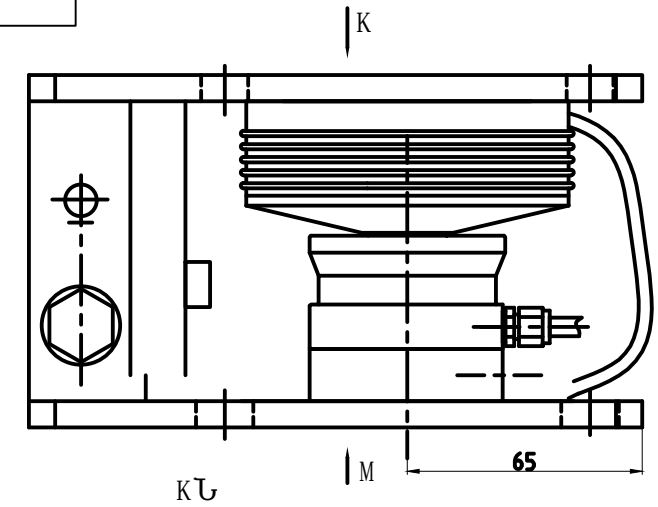

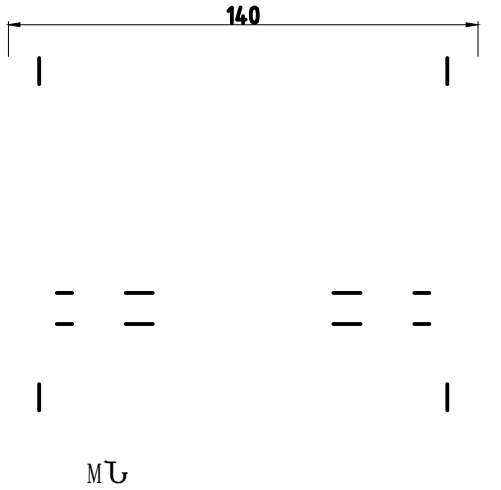

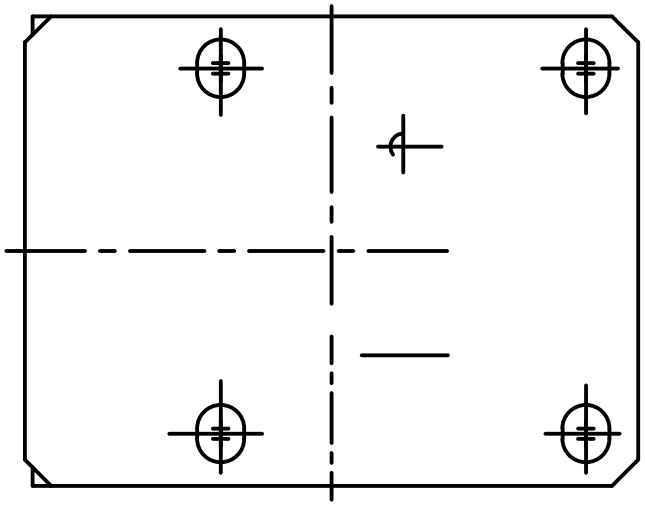

标记	处数	分区	更改文件号	签名	年月日				
设计			标准化			图样标记	重量	比例	NHS-A1t~4.7t
校对			会签						ssuC
审核			审定						
工艺			批准			共 张	第 张		