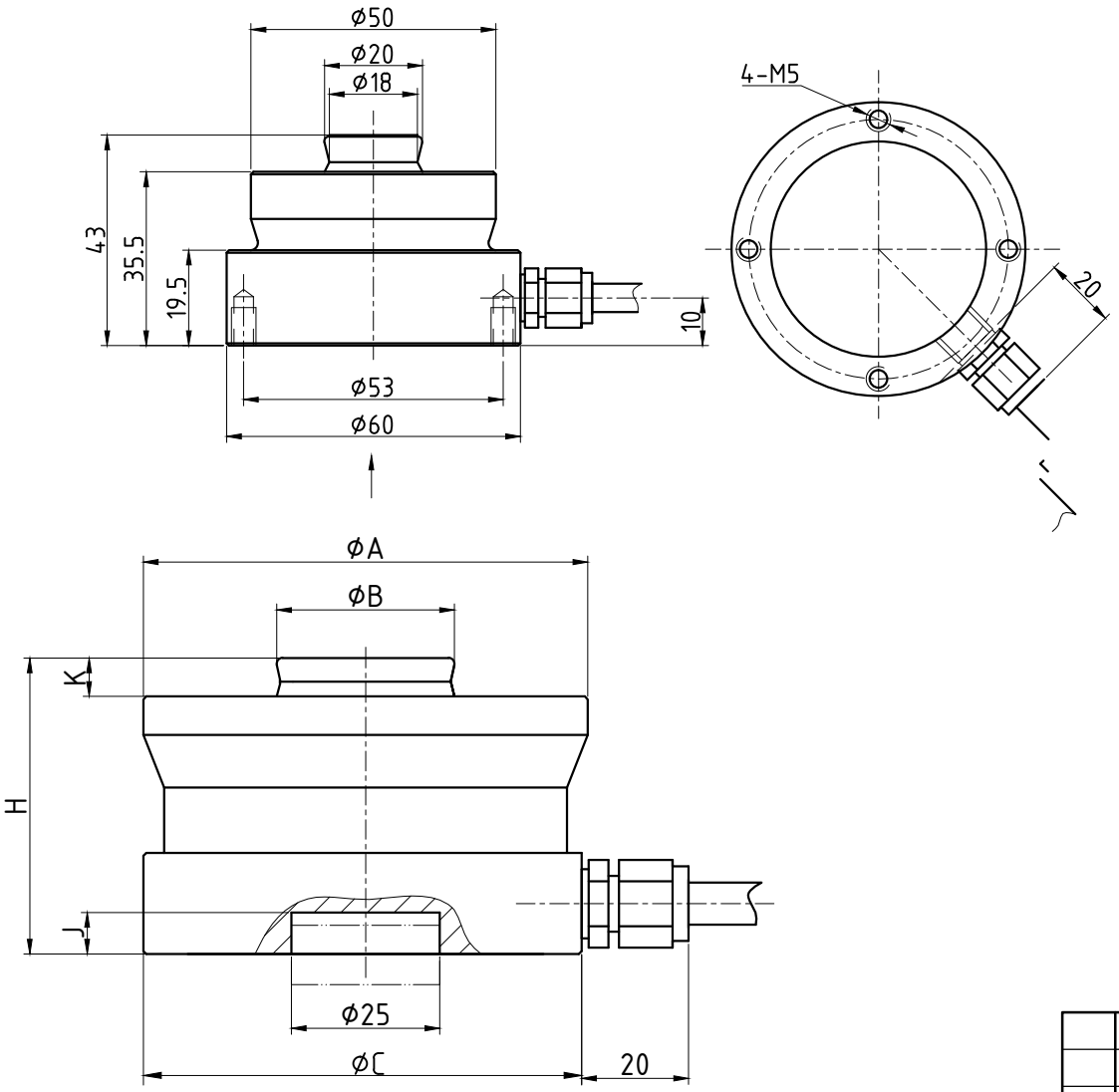

额定载荷 Rated load	
精度等级 Accuracy c	
灵敏度 Sensitivity	
线性误差 Non-linearit	
滞后误差 Hysteresis e	
蠕变（30分钟）Creep	
零点温度影响 TC ZER	
灵敏度温度影响 TC SI	
输入阻抗 Input resistar	
输出阻抗 Output resist	
绝缘电阻 Insulation res	
额定温度 Nominal Ter	
工作温度范围 Service	
安全负载 Safe load lim	
破坏负载 Breaking loa	
激励电压 Nominal of range excita	
密封等级 Protection C1	
材料 Material	
电缆 Cable	

标记	处数	分区	更改文件号		签名	年月日		
设计			标准化			图样标记	重量	比例
校对			会签					
审核			审定					
工艺			批准			共 张	第 张	

NHS-A/ASS1t-470t