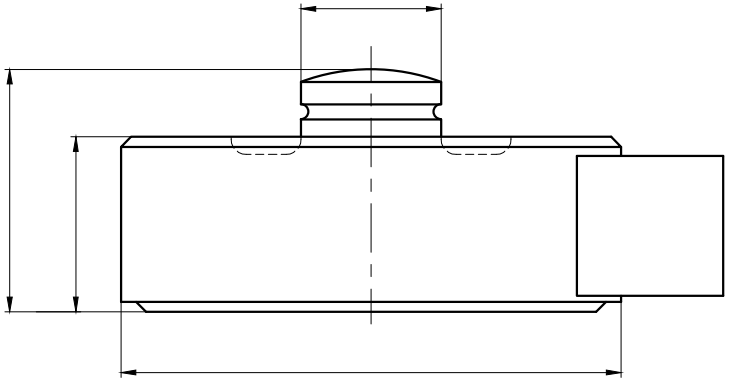

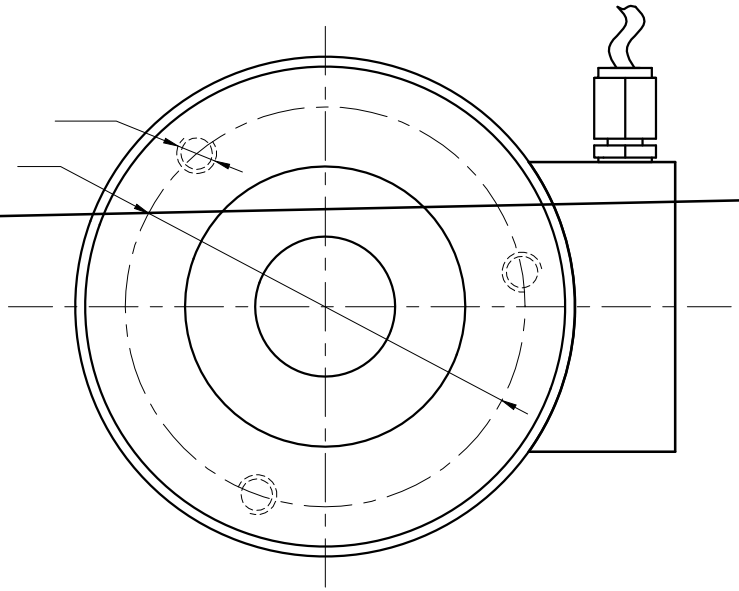

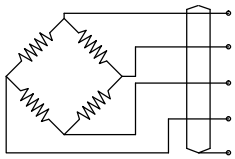

标记		分区	更改文件号	签名	年月日	[redacted]			
设计			标准化						
校对									
审			审定						
工艺			批准			共 张	第 张		

额精灵线清蝙零灵输输绝额工安破额密材电