Rated load	t	5,10,15,20,25,30
Sensitivity	mV/V	2.0 ¤ 0.002
Ƕ Total error	%F.S	¤ 0.02
ı ˆ 30№ ˜ Creep(30min)	%F.S	¤ 0.02
Zero balance	%F.S	
ف TCO	%F.S/10Ņ	¤ 0.02
Ŧ ف TC SPAN	%F.S/10Ņ	¤ 0.02
˜ Input resistance	ß	
Ŧ Out resistance	ß	+
Insulation resistance	M ß	ů 5000
Ъ ش Operating Temp Range	Ņ	-30~+70
ŋ Safe load limit	%F.S	150
Lateral load limit	%F.S	300
? ل Recommend excitation	V .DC	10~12
? ل Maximum excitation	V .DC	15
Protection class	IP68	
Construction	Ƕ alloy steel	
Wire	: 4.2m(5t),8m(10t),10m(15t), 12m(20~25t),14m(30t)' :Φ5mm.	

	ṗ
ºº س П	˘ ˝ β ŭ ˊ
ش	ȁ ȁ
ˆ	V̌ Ъ ºº س' ˆ V̌ ºº س' ˆ V̌ ºº س ˆ V ˜ ºº س'
ˊ	Ъ ˋE„ Â

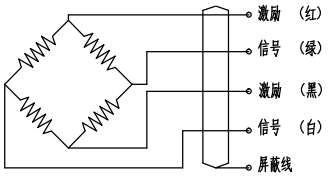

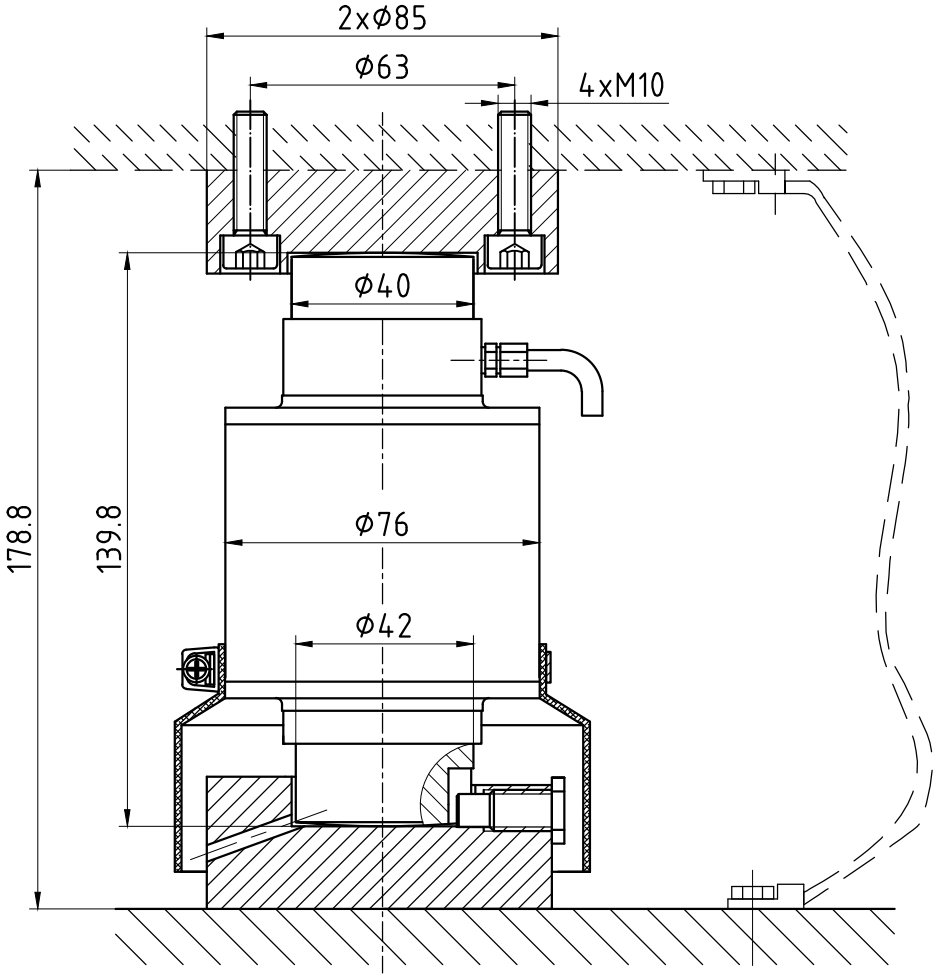

标记	处数	分区	更改文件号	签名	年月日		
设计			标准化			图样标记	
校对			会签			A	
审核			审定				
工艺			批准			共 张 第 张	

宁波柯力电气制

ZSGB-A5~30t طي

KL/JT-ZSGB-A5~30t.0A