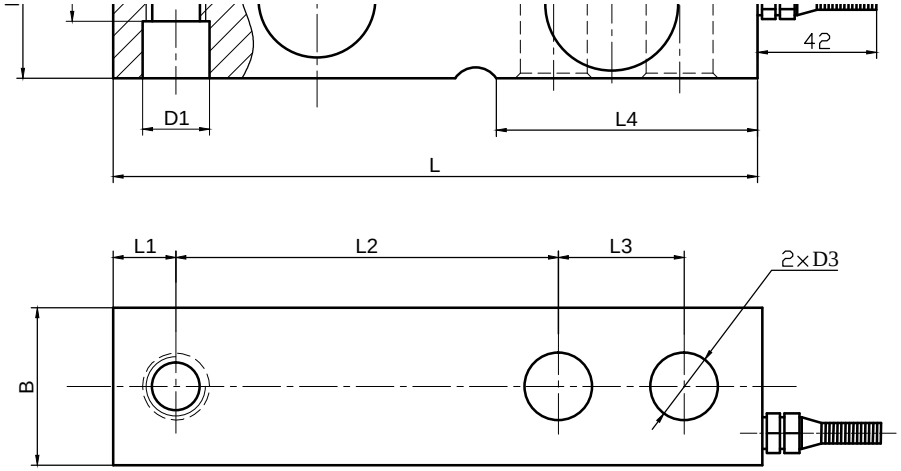

	L	L1	L2	L3	L4	H/B	H1	D1	D2	D3
									1/2-20UNF-2B	
									3/4-16UNF-2B	
									1-14UNS	

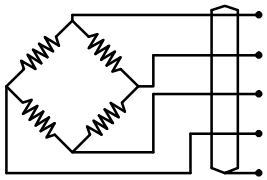

SQBY-A(-ASS)1klb~20klb

SQBY-A(-ASS)1klb~20klb

年 月 日

图样标记	重量	比例
A		

共 张 第 张