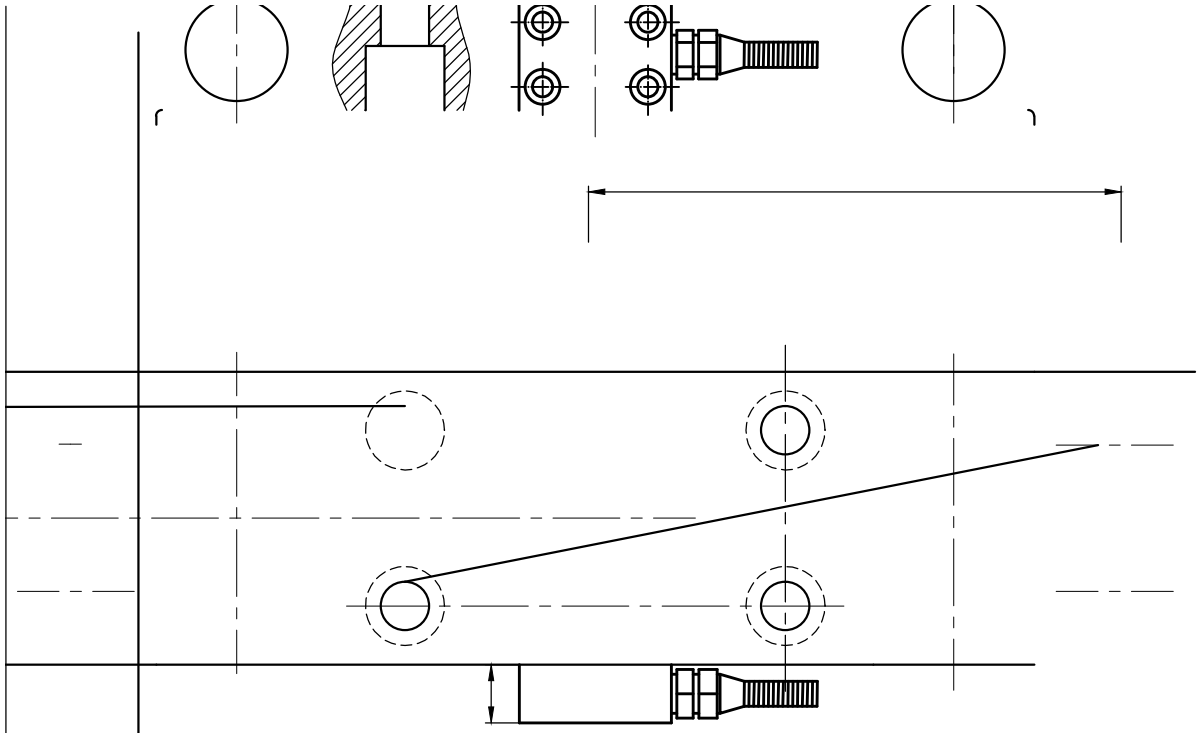

| | | |