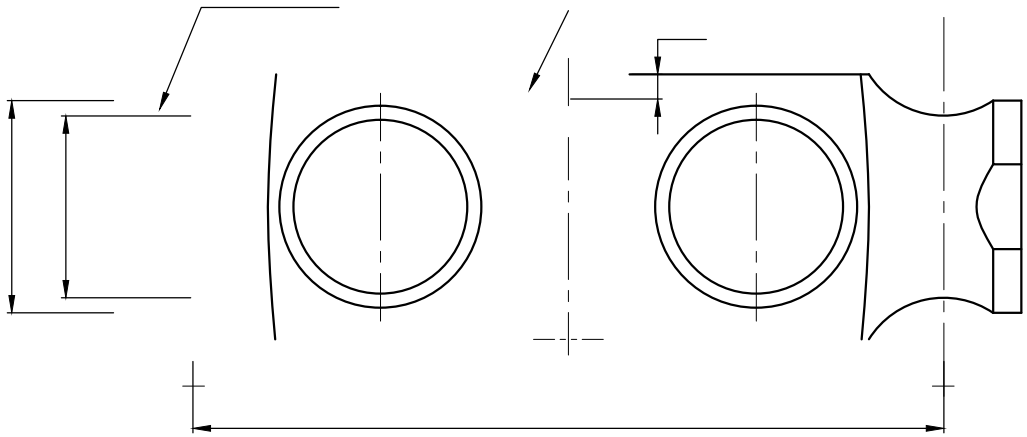

标记	处数	分区	更改文件号	签名	年月日			
设计			标准化			图样标记	重量	比例
校对			会签					
审核			审定					
工艺			批准			共 张	第 张	

XL/JT-QSEF-A(-ASS)50klb~100klb.0A