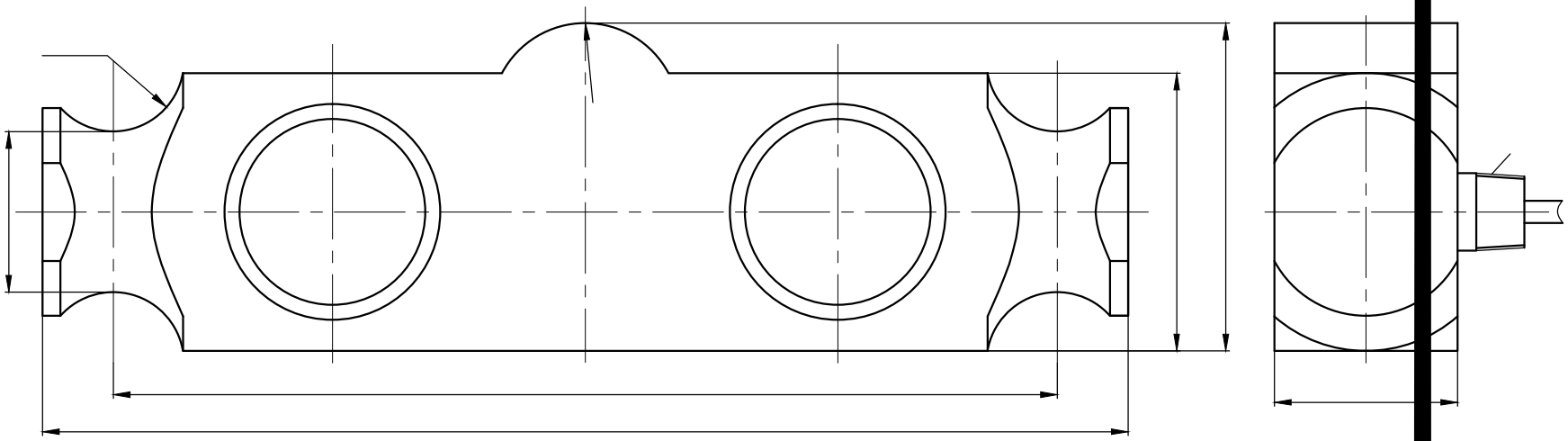

额定载荷	
精度等级	
灵敏度 S	
线性误差	
滞后误差	
蠕变（3	
零点温度	
灵敏度温	
输入阻抗	
输出阻抗	
绝缘电阻	
额定温度	
工作温度	
安全负载	
破坏负载	
额定激励	
密封等级	
材料 Mate	
电缆 Cabl	

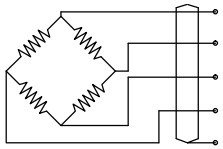

重量

共 张 第 张